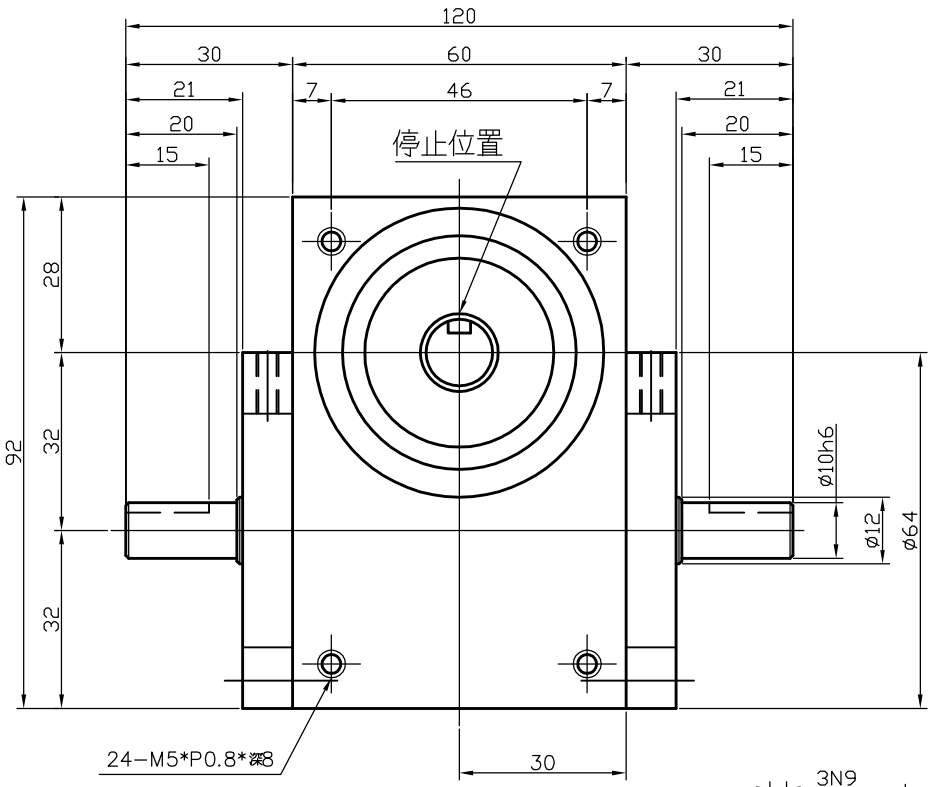

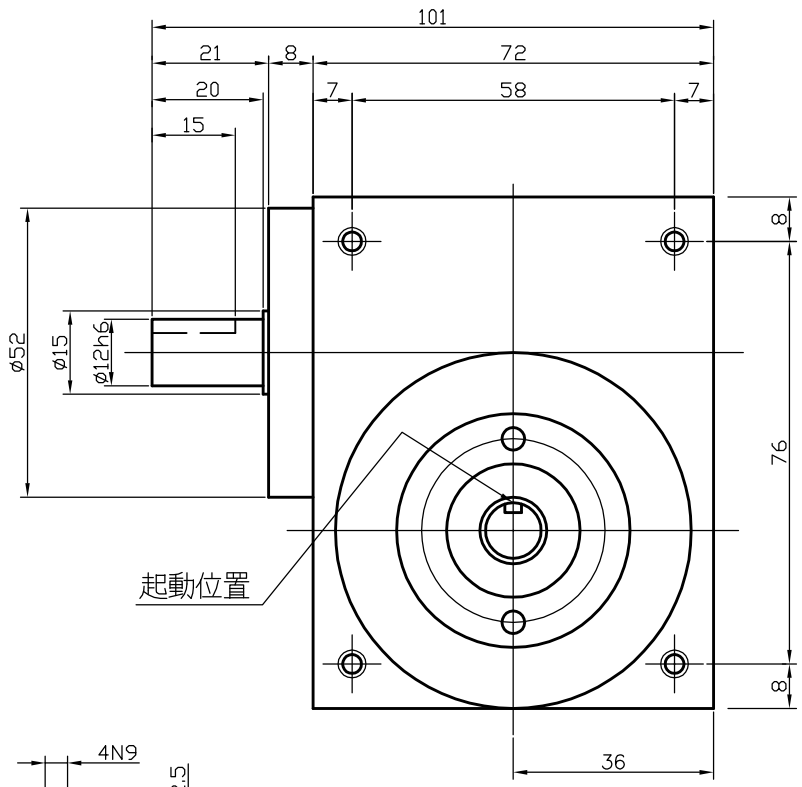

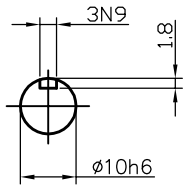

入力軸

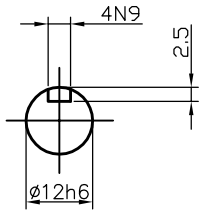

出力軸

3.2DS技术参数

注1：入力轴的GD²是在停留范围内的数值。　　注2：C1至C5数值是达到安全系数=2时的数值。

项目	符号	单位	数值	项目	符号	单位	数值	项目	符号	单位	数值
出力轴容许径向负荷	C1	kgf	20	入力轴容许径向负荷	C3	kgf	18.0	入力轴的GD²（注1）	C6	kgf-m²	$3x10^{-4}$
出力轴容许轴向负荷	C2	kgf	30.0	入力轴容许轴向力矩	C4	kgf	20.0	定位分割精度		sec.	±75
出力轴容许力矩	Ts	kgf-m	参考力矩表	入力轴最大力矩	C5	kgf-m	3.0	重量		kg	1.4

立德 Leader
苏州杜维自动化科技有限公司
SuZhou DuWei Automation Technology Co.,Ltd