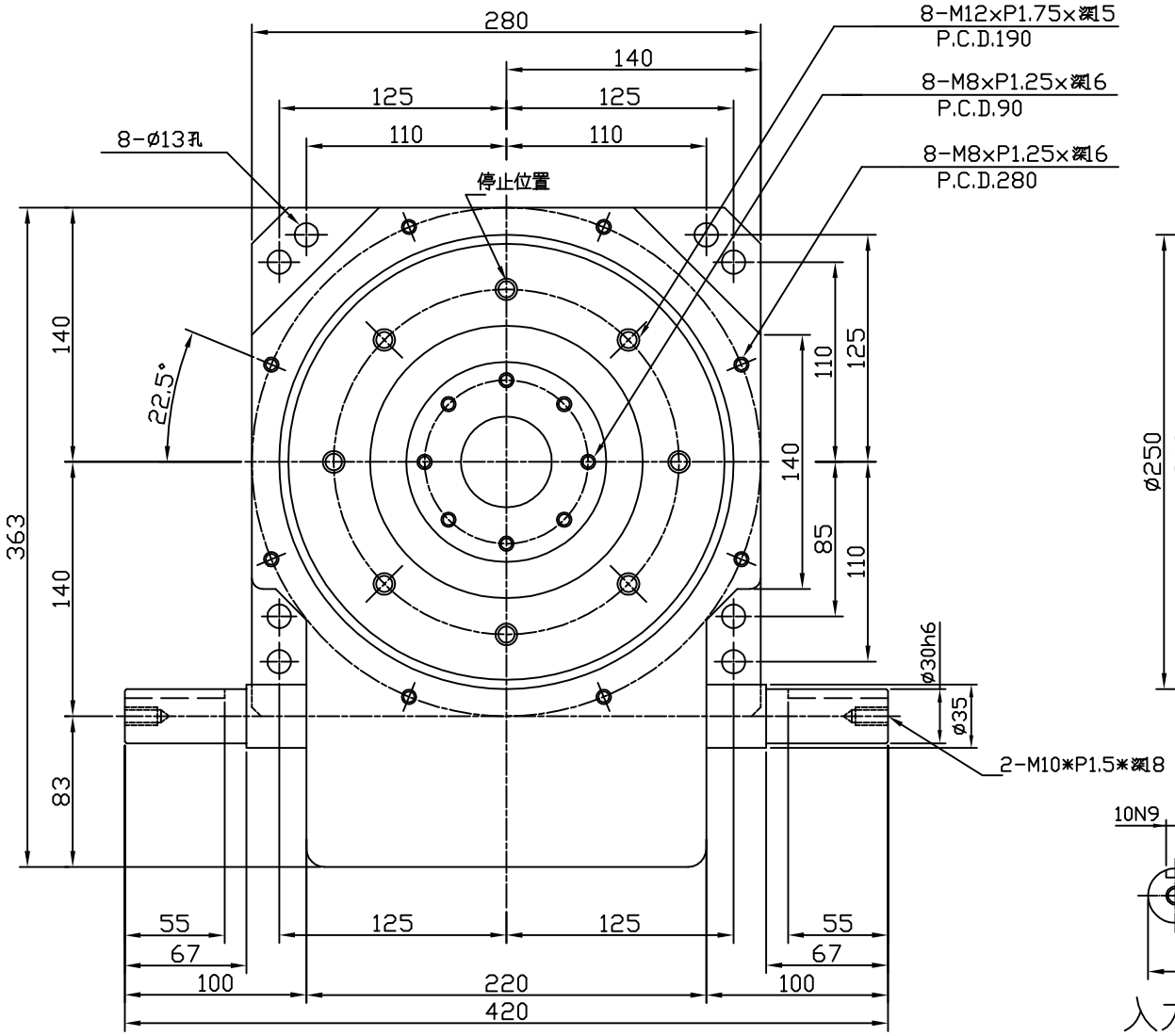

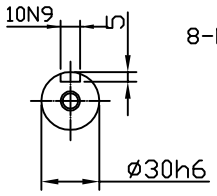

入力軸

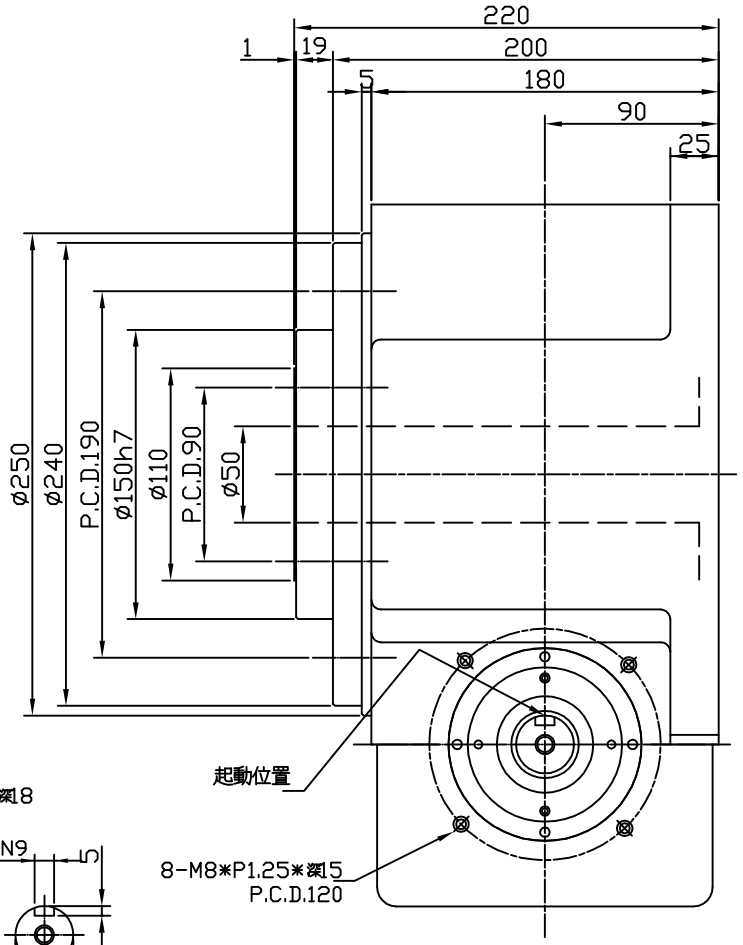

14DT技术参数

注1：入力轴的GD²是在停留范围内的数值。

注2：C1至C5数值是达到安全系数=2时的数值。

项目	符号	单位	数值	项目	符号	单位	数值	项目	符号	单位	数值
出力轴容许径向负荷	C1	kgf	1050	入力轴容许径向负荷	C3	kgf	500.0	入力轴的GD²（注1）	C6	kgf-m²	0.07
出力轴容许轴向负荷	C2	kgf	720.0	入力轴容许轴向力矩	C4	kgf	350.0	定位分割精度		sec.	±30
出力轴容许力矩	Ts	kgf-m	参考力矩表	入力轴最大力矩	C5	kgf-m	53.0	重量		kg	85.0

立德 Leader

苏州杜维自动化科技有限公司
SuZhou DuWei Automation Technology Co.,Ltd